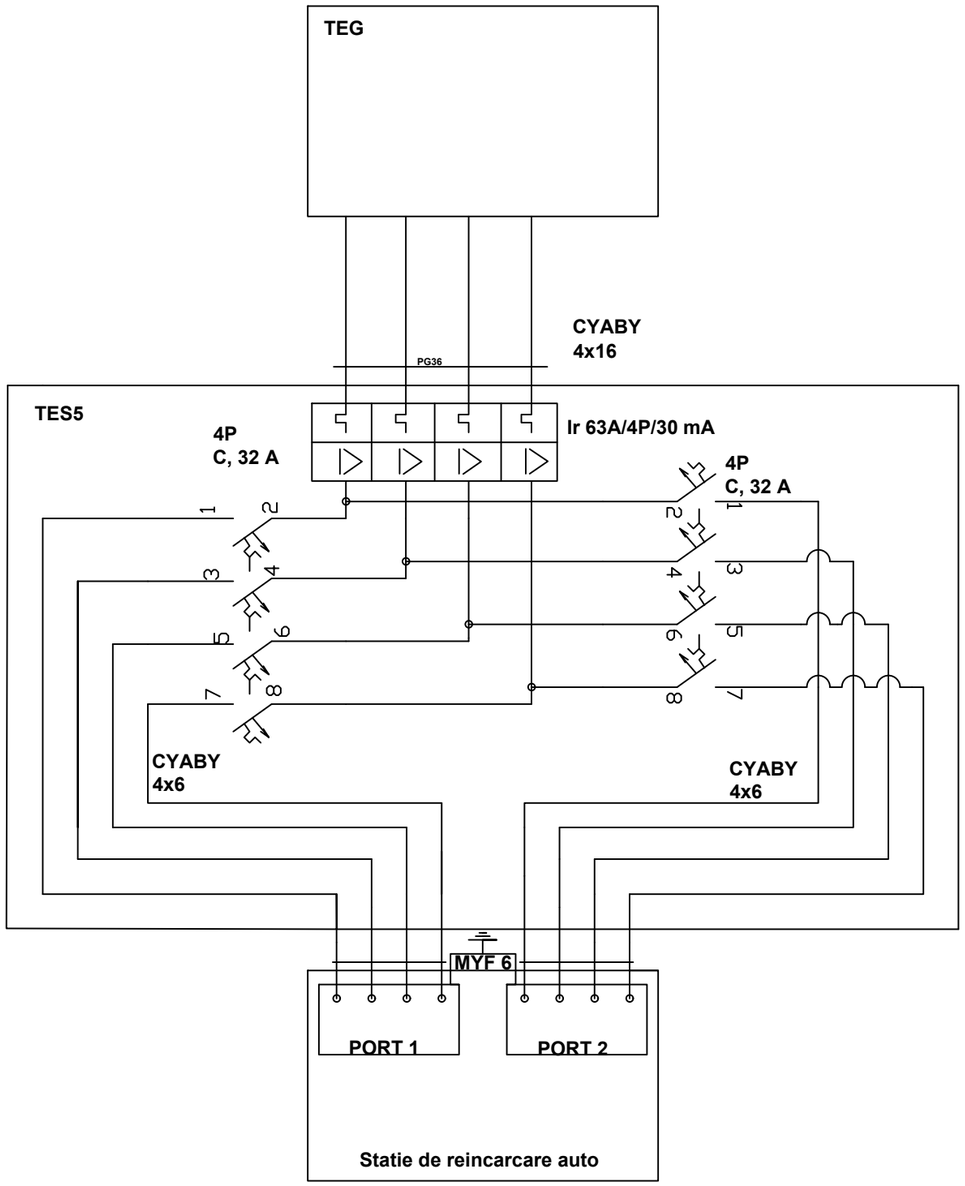


| | | |
|---|---|---|
| Proiectant general | S.C. C&C GRUP S.R.L | Adresa: str. Decebal, Nr. 3, comuna Afumați, județ Ilfov, C.U.I 14843268 |
| Beneficiar | U.A.T. Grădinile | Adresa: Grădinile, jud. Olt, str. Neda Marinescu, nr. 42 |
| Titlu lucrare | CONSTRUIRE CENTRALĂ FOTOVOLTAICĂ (PROSUMATOR) GRADINILE DOTATA CU STATIE DE REINCARCARE PENTRU MASINI ELECTRICE | com. Grădinile, jud. Olt, nr. cad. 52485 |
| Proiectant de specialiate | SC E- MOTION ELECTRIC SRL | STR. BUCEGI NR. 12 B, SECTOR 1, BUCUREȘTI, C.U.I 29817933, J40/16636/2020, E-MAIL: OFFICE@E-MOTIONELECTRIC.RO |
| Titlu Plansei: | Schemă monofilară TES5 | Contract: ..... / Lucrarea: AAS-..... / Scara: - / Data: 06.2025 / Faza: DTAC/ PTH |
| Proiectat | ing. Adrian DIMA | Dreptul de autor si proprietatea intelectuala apartin AAS srl. Utilizarea acestui document in alte scopuri decat cel pentru care a fost intocmit necesita acordul scris al SC AAS srl. / Nr. desen : E-20 |
| Verificat | ing. Teodor-Ioan DIACONU | |
| Sef proiect | ing. Teodor-Ioan DIACONU | Cod document: AAS-..... |